WALTERSCHEID

Kupplung / Clutch / Limiteur: K92E-2400-1 3/8"(6)ZV; M=1300Nm

Bestell-Nr. / Part No. / Référence: 106571

Zeichnungs-Nr. / Drawing No. / Réf. du plan: 56.109.26

Datum / Date / Date: 23.10.95

für Kunde / for customer / pour client: Pöttinger

Kundenzeichnungs-Nr. / Customer drawing No. / Réf. du plan client:

Maschinenart / Machine / Machine:

Type / Type / Type:

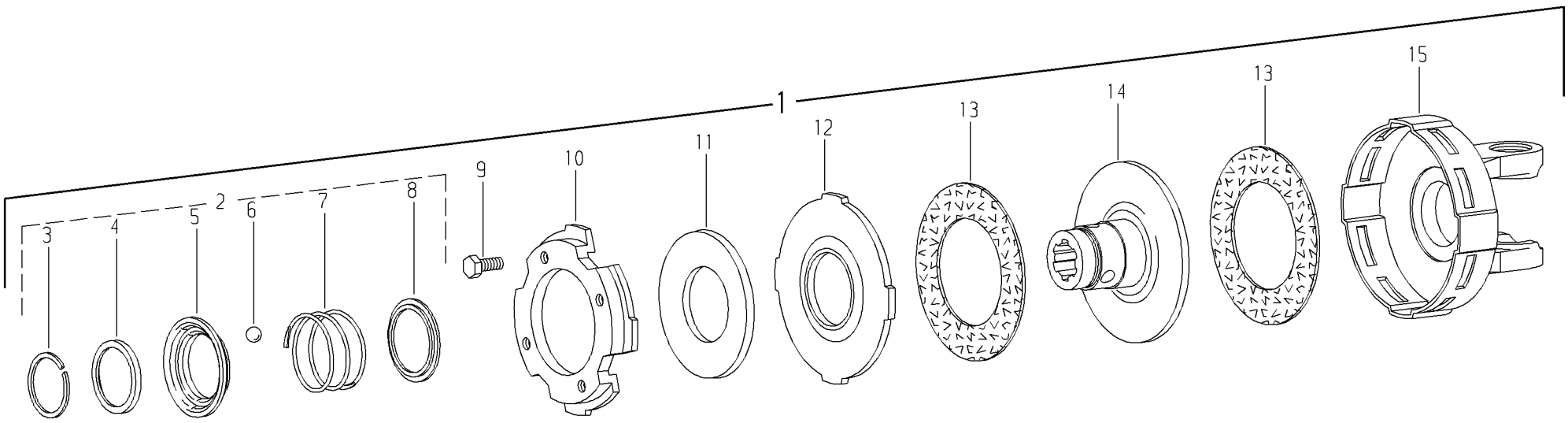

Pos.-Nr. Item Repère	Bestell-Nr. Part No. Référence	Zeichnungs-Nr. Drawing No. Réf. du Plan	Stückzahl Quantity Quantité	Technische Angaben Technical data Données techniques	Benennung	Description	Désignation	
1	106571	56.109.26	1	K92E-2400-1 3/8"(6)ZV; M=1300Nm	Reibkupplung; drehsinnunabhängig	Friction clutch; independent of direction of rotation	Limiteur à friction; indépendant du sens de rotation	
2	341956	agraset 141	1	R-ø 84	Ziehverschluß komplett	Quick-disconnect lock ball type cpl.	Verrouillage rapide a billes cpl.	
3	304149	62.10.02	1	DIN5417-SP50	Sprengring	Snap ring	Circlip	
4	338531	16.20.52	1		Winkelring	Back-up ring	Bague d'arret	
5	347378	65.03.100	1		Sperrhülse	Lock collar	Verrou	
6	020692	64.01.02	3	DIN5401-1/2"V	Kugel	Ball	Bille	
7	045793	66.01.46	1		Druckfeder	Compression spring	Ressort de compression	
8	047825	16.20.16	1		Stützring	Back-up ring	Bague d'arret	
9	192262	60.05.57	4	M10x1x25-10.9	Sechskantschraube	Hexagon screw	Boulon hexagonal	
10	192263	56.69.01	1	K92E	Druckflansch	Thrust flange	Bride de pression	
11	192203	66.06.14	1	DIN2093-B 125 GR3	Tellerfeder	Belleville spring	Ressort Belleville	
12	042453	56.66.00	1		Druckscheibe	Thrust plate	Disque de pression	
13	168556	56.73.08	2	91x150x3	Reibscheibe	Friction disk	Disque de friction	
14	051551	56.64.09	1	K92-1 3/8"(6)ZV	Nabe	Hub	Moyeu	
15	321715	+35.31.21	1	K92-2400	Kupplungsgehäuse	Clutch housing	Boitier	

Ablage-Nr. / File-No. / Réf.de classement: EL_POETT_106571