WALTERSCHEID

Gelenkwelle / PTO drive shaft / Transmission: ZP500-PG20SW-550

Bestell-Nr. / Part No. / Référence: 114896

Zeichnungs-Nr. / Drawing No. / Réf. du plan: 16348

Datum / Date / Date: 28.04.2003

Seite / Page / Page: 1 von / of / de: 1

für Kunde / for customer / pour client: New Holland

Kundenzeichnungs-Nr. / Customer drawing No. / Réf. du plan client: 84818971

Maschinenart / Machine / Machine: Big Baler

Type / Type / Type: BB 940 S / 950 S / 960 S

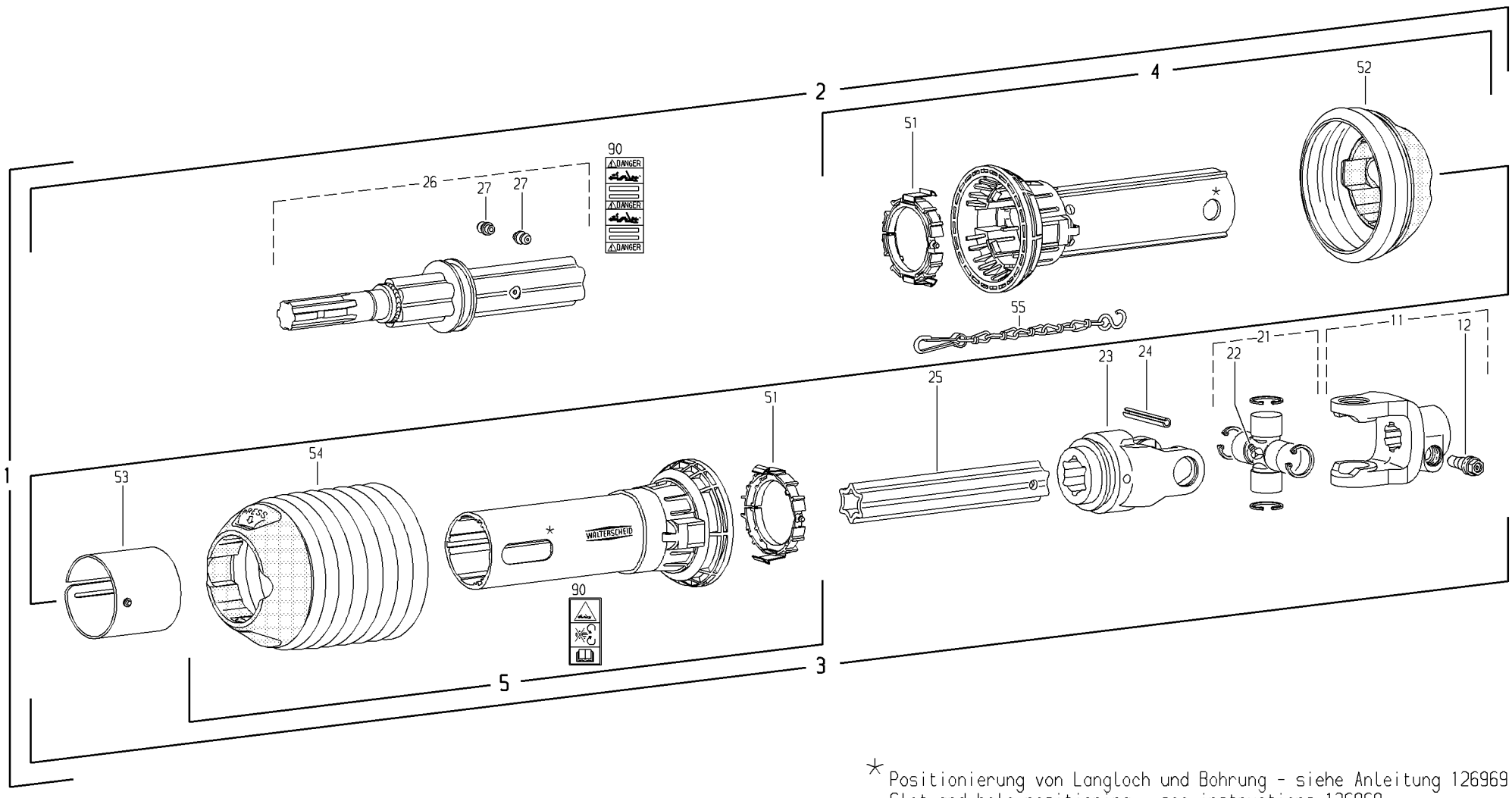

* Positionierung von Langloch und Bohrung - siehe Anleitung 126969
Slot and hole positioning - see instructions 126969
Positionnement du trou oblong et du trou - voir notice 126969

Pos.-Nr. Item Repère	GKN Walterscheid Bestell-Nr. Part No. Référence	GKN Walterscheid Zeichnungs-Nr. Drawing No. Réf. du Plan	CNH Bestell-Nr. Part No. Référence	Stückzahl Quantity Quantité	Technische Angaben Technical data Données techniques	Benennung	Description	Désignation
1	114896	16348	84818971	1	ZP500-PG20SW-550	Zwischenwelle mit Schutz	Intermediate shaft with guard	Transmission intermédiaire avec protecteur
2	128845		84819699	1	ZPH-PG20SW-435	Zwischenwellenhälfte mit innerer Schutzhälfte	Intermediate shaft half with inner guard half	Demi-transmission intermédiaire avec demi-protecteur intérieur
3	128844		84819700	1	PH500-PG20SW-393	Innere Gelenkwellenhälfte mit äußerer Schutzhälfte	Inner PTO drive shaft half with outer guard half	Demi-transmission intérieure avec demi-protecteur extérieur
4	116499	86.231	84819701	1	PGH20SW-J1000-RP10-K	Innere Schutzhälfte PG-Rohr 825 mm kürzen PG-Trichter 7 Rippe(n) kürzen	Inner guard half Shorten PG tube by 825 mm Shorten PG cone by 7 rib(s)	Demi-protecteur intérieur Raccourcir tube PG de 825 mm Raccourcir cone PG de 7 onde(s)
5	116498	86.232	84819702	1	PGH20SW-A1000-RP10	Äußere Schutzhälfte PG-Rohr 810 mm kürzen PG-Trichter 3 Rippe(n) kürzen	Outer guard half Shorten PG tube by 810 mm Shorten PG cone by 3 rib(s)	Demi-protecteur extérieur Raccourcir tube PG de 810 mm Raccourcir cone PG de 3 onde(s)
11	195097	36.18.30 +	84037057	1	AGCC2500-1 3/4" (6)	Aufsteckgabel mit CC-Verschluß	Yoke with CC-lock	Mâchoire avec verrouillage CC
12	107542	65.12.08	84037058	1	CC 1 3/4"	Klemm-Konus	Clamping cone	Cône de contrainte
21	121145	36.00.03	84819703	2		Kreuzgarnitur komplett	Cross and bearing kit complete	Bloc croisillon complet
22	084099	63.27.00	150024	2	BM8x1	Kegel-Schmiernippel	Lubrication fitting	Graisseur
23	125356	36.13.21	84819704	1	RG P500-S4	Rillengabel	Inboard yoke	Mâchoire à gorge
24	304046	61.05.12	412360	2	ISO8752-10x90	Spannstift	Spring-type straight pin	Goupille élastique
25	129434	75.43.56	84819705	1	S4LH-335	Profilrohr; gehärtet	Profile tube; hardened	Tube profilé; cémenté
26	128782	75.45.214	84819706	1	ZPH-435-1 3/8" (6)	Zwischenwellenhälfte	Intermediate shaft half	Demi-transmission intermédiaire
27	380371	63.33.00	750220	2	4,6	Schlag-Schmiernippel	Drive-in type lubrication fitting	Graisseur à frapper
51	117229	86.20.00	84819707	2		Gleitring	Bearing ring	Bague de glissement
52	128670	86.24.40	84819708	1	n=RP10	Schutztrichter; n= Rippenanzahl PG-Trichter 7 Rippe(n) kürzen	Guard cone; n= Number of ribs Shorten PG cone by 7 rib(s)	Cône protecteur; n= Nombre d'ondes Raccourcir cone PG de 7 onde(s)
53	198303	80.64.102	84819709	1		Abdeckung	Cover	Obturateur
54	128670	86.24.40	84819708	1	n=RP10	Schutztrichter; n= Rippenanzahl PG-Trichter 3 Rippe(n) kürzen	Guard cone; n= Number of ribs Shorten PG cone by 3 rib(s)	Cône protecteur; n= Nombre d'ondes Raccourcir cone PG de 3 onde(s)
55	044321	82.36.03	379650	1		Haltekette	Safety chain	Chaînette
90	120777	agraset 209	NSS	1		Aufkleber-Set; GEFAHRENHINWEIS- und DANGER-Aufkleber	Set of decals; WARNING decal and DANGER decal	Jeu d'étiquettes; étiquette d'avertissement et étiquette DANGER