WALTERSCHEID

Gelenkwelle / PTO drive shaft / Transmission: EK64/14R-1 3/8"(6)CC-TK118/M10(6); M=1650Nm

Bestell-Nr. / Part No. / Référence: 133892

Zeichnungs-Nr. / Drawing No. / Réf. du plan: 59.103.42

Datum / Date / Date: 21-12-02

Seite / Page / Page: 1 von / of / de: 1

für Kunde / for customer / pour client: Claas Saulgau

Kundenzeichnungs-Nr. / Customer drawing No. / Réf. du plan client: 0138 536.0

Maschinenart / Machine / Machine: -

Type / Type / Type: -

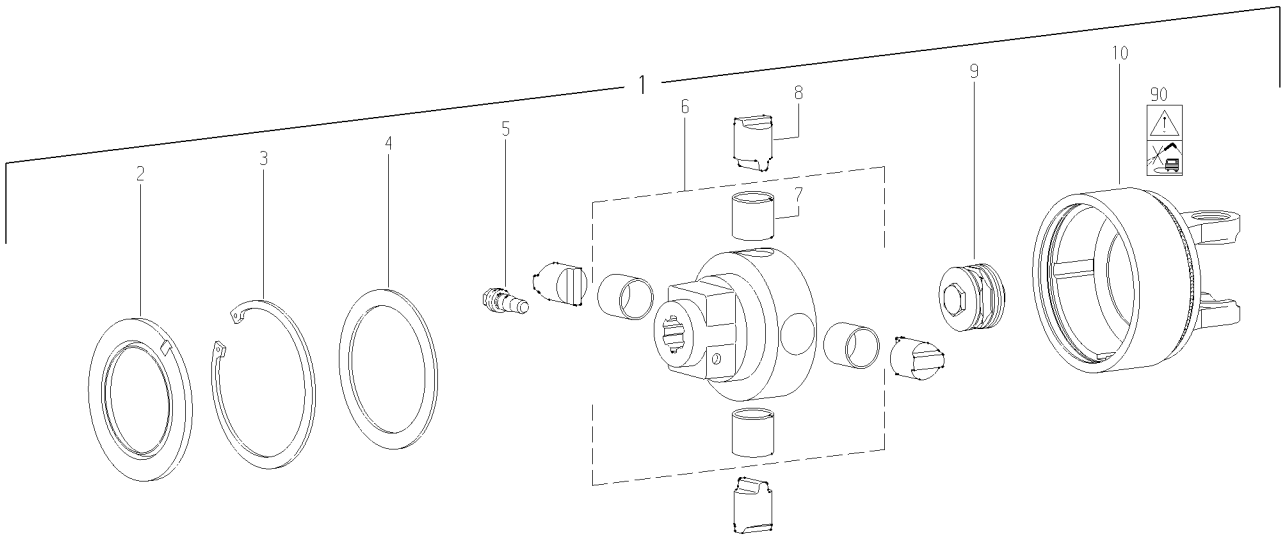

Pos.-Nr. / Item / Repère	Walterscheid Bestell-Nr. / Part No. / Référence	Walterscheid Zeichnungs-Nr. / Drawing No. / Réf. du Plan	Claas Bestell-Nr. / Part No. / Référence	Stückzahl / Quantity / Quantité	Technische Angaben / Technical data / Données techniques	Benennung	Description	Désignation
1	133892	59.103.42	0138 536.0	1	EK64/14R-1 3/8"(6)CC-	Nockenschaltkupplung;	Cam-type cut out clutch;	Limiteur débrayable à cames;
					TK118/M10(6); M=1650Nm	Rechtsdrehsinn	right-hand rotation	rotation à droite
-						-		
-						-		
-						-		
2	161458	68.18.00	0824 459.0	1	116,9x89x10,4	Dichtring	Sealing ring	Joint
3	021090	62.29.00	0235 195.0	1	DIN472-115x4	Sicherungsring	Retaining ring	Jonc
4*	113399		?	1	95x115x3,5-3,9	Stützscheibensatz	Supporting ring kit	Jeu de disques de support
5	107540	65.12.06	0838 048.0	1	CC 1 3/8"	Klemm-Konus	Clamping cone	Cône de contrainte
6	128518	59.46.02	0138 556.0	1	K64/14-1 3/8"(6)CC	Nabe komplett	Hub complete	Moyeu complet
7	128563	16.50.620	0138 557.0	4	30x34x26	Buchse	Bush	Douille
8	128557	59.43.01	0138 558.0	4	K64/12-14-Ø30	Sperrnocken	Locking cam	Came de blocage
9	129864	59.27.03	0138 559.0	1	K64/14-MD165	Federpaket, montiert	Spring pack assembly	Bloc-ressort complet
10	133871	59.42.02	0138 560.0	1	EK64/12-14R-TK118/M10(6)	Kupplungsgehäuse; Rechtsdrehsinn	Clutch housing; right-hand rotation	Boîtier; rotation à droite
-						-		
-						-		
90	117291	16.61.181	0845 238.0	1		Verbotsaufkleber - Hochdruckreiniger	Prohibitive decal -	Autocollant d´interdiction
-							high-pressure cleaner	nettoyeur à haute pression
-						-		
-						-		
-						-		
	304291	agraset 116	-	1	100 g	Spezialfett	Special grease	Lubrifiant spécial
*	113399			1	95x115x3,5-3,9	Stützscheibensatz	Supporting ring kit	Jeu de diques de support
	021643	16.20.07		1	95x115x3,5	Stützscheibe	Supporting ring	Disque de support
	602907	16.20.07		1	95x115x3,7	Stützscheibe	Supporting ring	Disque de support
	602908	16.20.07		1	95x115x3,8	Stützscheibe	Supporting ring	Disque de support
	602909	16.20.07		1	95x115x3,9	Stützscheibe	Supporting ring	Disque de support

Ablage-Nr. / File-No. / Réf.de classement: EL_CLA_S_133892