WALTERSCHEID

Gelenkwelle / PTO drive shaft / Transmission: K64/24R-2500-1 3/8"(6)CC; M=2700Nm

Bestell-Nr. / Part No. / Référence: 135416

Zeichnungs-Nr. / Drawing No. / Réf. du plan: 59.111.44

Datum / Date / Date: 21-12-23

Seite / Page / Page 1 von / of / de 1

für Kunde / for customer / pour client: F.A.E.

Kundenzeichnungs-Nr. / Customer drawing No. / Réf. du plan client: -

Maschinenart / Machine / Machine: -

Type / Type / Type: -

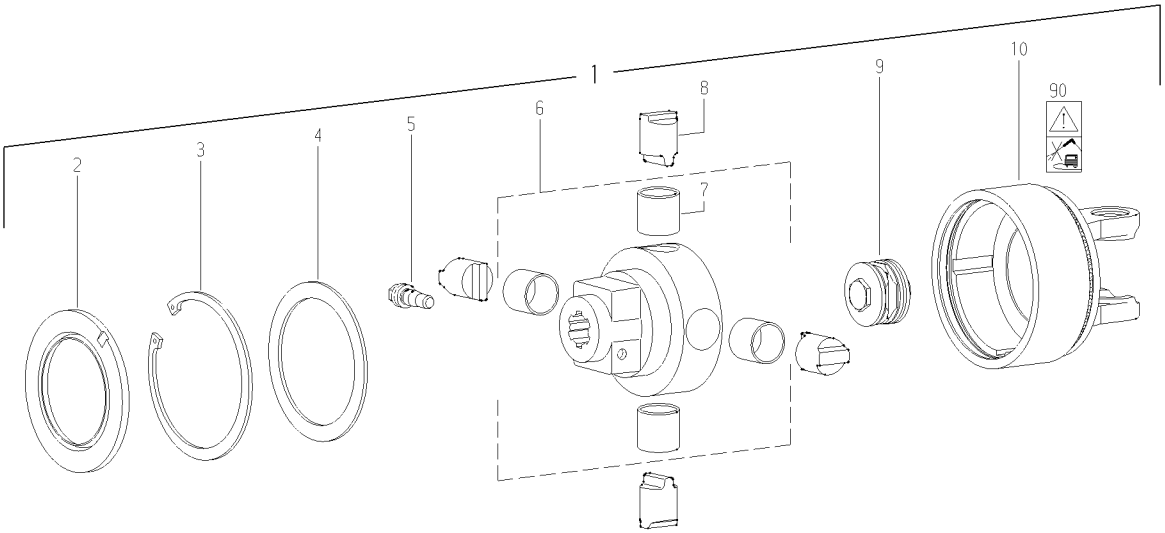

Pos.-Nr. / Item / Repère	Walterscheid Bestell-Nr. / Part No. / Référence	Walterscheid Zeichnungs-Nr. / Drawing No. / Réf. du Plan	F.A.E. Bestell-Nr. / Part No. / Référence	Stückzahl / Quantity / Quantité	Technische Angaben / Technical data / Données techniques	Benennung	Description	Désignation
1	135416	59.111.44		1	K64/24R-2500-1 3/8"(6)CC	Nockenschaltkupplung;	Cam-type cut out clutch;	Limiteur débrayable à cames;
					M=2700Nm	Rechtsdrehsinn	right-hand rotation	rotation à droite
2	161459	68.18.01		1	152,5x99x11	Dichtring	Sealing ring	Joint
3	364499	62.46.00		1	DIN472-150x4	Sicherungsring	Retaining ring	Jonc
4*	113403			1	120x150x3,5-3,9	Stützscheibensatz	Supporting ring kit	Jeu de disques de support
5	107540	65.12.06		1	CC 1 3/8"	Klemm-Konus	Clamping cone	Cône de contrainte
6	135518	59.26.11		1	K64/24-1 3/8"(6)CC	Nabe komplett	Hub complete	Moyeu complet
7	128519	16.50.618		4	35x39x35	Buchse	Bush	Douille
8	127120	59.23.01		4	K64/22-24 ø35x48	Sperrnocken	Locking cam	Came de blocage
9	129841	59.27.00		1	K64/24-MD270	Federpaket, montiert	Spring pack assembly	Bloc-ressort complet
10	129915	36.90.18 +		1	K64/22-24R 2500	Kupplungsgehäuse; Rechtsdrehsinn	Clutch housing; right-hand rotation	Boîtier; rotation à droite
-						-		
90	117291	16.61.181		1		Verbotsaufkleber - Hochdruckreiniger	Prohibitive decal -	Autocollant d'interdiction
-							high-pressure cleaner	nettoyeur à haute pression
-						-		
-						-		
-						-		
	304291	agraset 116		1	100 g	Spezialfett	Special grease	Lubrifiant spécial
*	113403			1	120x150x3,5-3,9	Stützscheibensatz	Supporting ring kit	Jeu de diques de support
	364621	16.20.81		1	120x150x3,5	Stützscheibe	Supporting ring	Disque de support
	159527	16.20.81		1	120x150x3,7	Stützscheibe	Supporting ring	Disque de support
	159528	16.20.81		1	120x150x3,8	Stützscheibe	Supporting ring	Disque de support
	159529	16.20.81		1	120x150x3,9	Stützscheibe	Supporting ring	Disque de support

Ablage-Nr. / File-No. / Réf.de classement: EL_FAE___135416