WALTERSCHEID

Gelenkwelle
PTO drive shaft
Transmission: K64/14R-24500-1 3/8"(21)CC; M=1650Nm

Bestell-Nr. / Part No. / Référence: 135559

Zeichnungs-Nr. / Drawing No. / Réf. du plan: 59.115.42

Datum / Date / Date: 21-12-03

Seite / Page / Page: 1 von / of / de: 1

für Kunde / for customer / pour client: CNH

Kundenzeichnungs-Nr. / Customer drawing No. / Réf. du plan client: 84820910

Maschinenart / Machine / Machine: -

Type / Type / Type: -

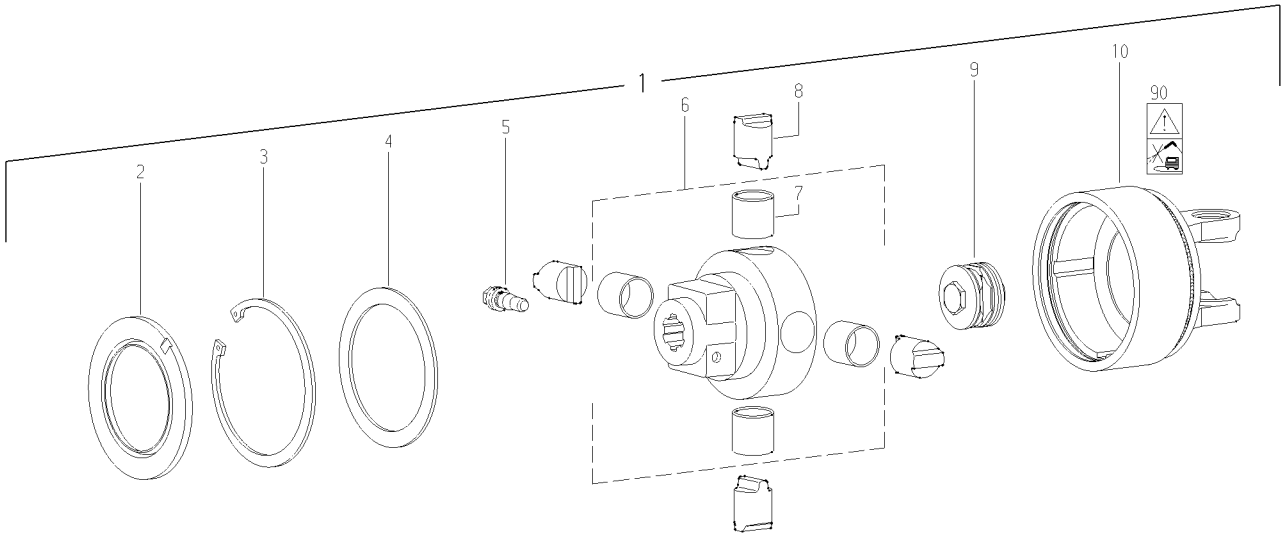

Pos.-Nr. / Item / Repère	Walterscheid Bestell-Nr. / Part No. / Référence	Walterscheid Zeichnungs-Nr. / Drawing No. / Réf. du Plan	CNH Bestell-Nr. / Part No. / Référence	Stückzahl / Quantity / Quantité	Technische Angaben / Technical data / Données techniques	Benennung	Description	Désignation
1	135559	59.115.42	84820910	1	K64/14R-2400-1 3/8"(21)CC	Nockenschaltkupplung;	Cam-type cut out clutch;	Limiteur débrayable à cames;
					M=1650Nm	Rechtsdrehsinn	right-hand rotation	rotation à droite
-						-		
-						-		
-						-		
2	161458	68.18.00	84045434	1	117x89x10,4	Dichtring	Sealing ring	Joint
3	021090	62.29.00	84045435	1	DIN472-115x4	Sicherungsring	Retaining ring	Jonc
4*	113399			1	95x115x3,5-3,9	Stützscheibensatz	Supporting ring kit	Jeu de disques de support
5	107540	65.12.06	84031172	1	CC 1 3/8"	Klemm-Konus	Clamping cone	Cône de contrainte
6	128502	59.46.03	84820919	1	K64/14-1 3/8"(21)CC	Nabe komplett	Hub complete	Moyeu complet
7	128563	16.50.620	84820920	4	30x34x26	Buchse	Bush	Douille
8	128557	59.43.01	84820921	4	K64/12-14 ø30x37	Sperrnocken	Locking cam	Came de blocage
9	129864	59.27.03	84820922	1	K64/14-MD165	Federpaket, montiert	Spring pack assembly	Bloc-ressort complet
10	133873	35.62.05 +	84820923	1	K64/12-14R 2400	Kupplungsgehäuse; Rechtsdrehsinn	Clutch housing; right-hand rotation	Boîtier; rotation à droite
-						-		
90	117291	16.61.181	84444063	1		Verbotsaufkleber - Hochdruckreiniger	Prohibitive decal -	Autocollant d'interdiction
-							high-pressure cleaner	nettoyeur à haute pression
-						-		
-						-		
-						-		
	304291	agraset 116	84977725	1	100 g	Spezialfett	Special grease	Lubrifiant spécial
*	113399			1	95x115x3,5-3,9	Stützscheibensatz	Supporting ring kit	Jeu de diques de support
	021643	16.20.07		1	95x115x3,5	Stützscheibe	Supporting ring	Disque de support
	602907	16.20.07		1	95x115x3,7	Stützscheibe	Supporting ring	Disque de support
	602908	16.20.07		1	95x115x3,8	Stützscheibe	Supporting ring	Disque de support
	602909	16.20.07		1	95x115x3,9	Stützscheibe	Supporting ring	Disque de support

Ablage-Nr. / File-No. / Réf.de classement: EL_CNH___135559