WALTERSCHEID

Gelenkwelle / PTO drive shaft / Transmission: K90/4T-2400-1 3/8"(6)CC; M=750Nm

Bestell-Nr. / Part No. / Référence: 156177

Zeichnungs-Nr. / Drawing No. / Réf. du plan: 56.101.13

Datum / Date / Date: 11-05-02

Seite / Page / Page: 1 von / of / de: 1

für Kunde / for customer / pour client: Spearhead

Kundenzeichnungs-Nr. / Customer drawing No. / Réf. du plan client: -

Maschinenart / Machine / Machine: -

Type / Type / Type: -

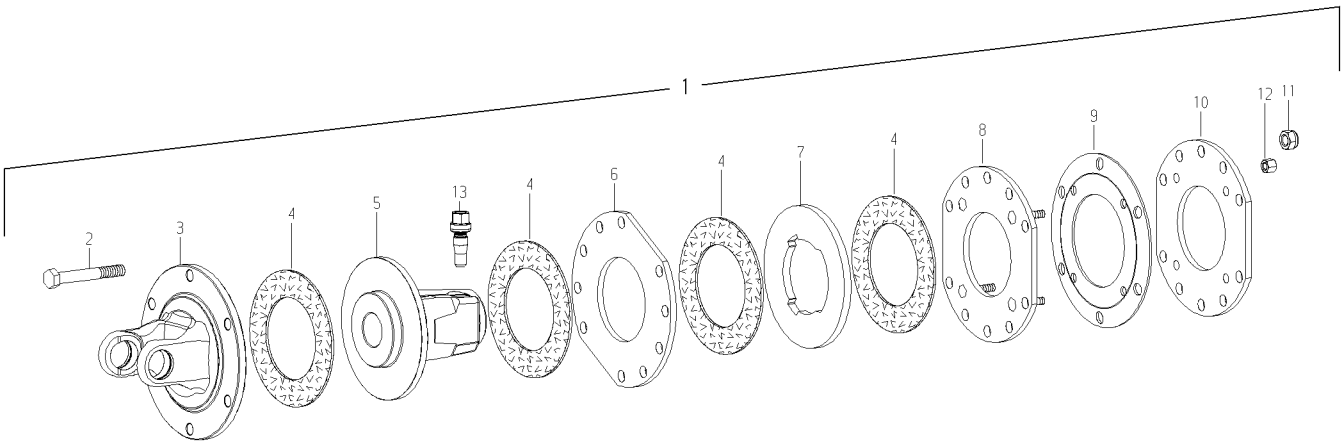

Pos.-Nr. / Item / Repère	GKN Walterscheid Bestell-Nr. / Part No. / Référence	GKN Walterscheid Zeichnungs-Nr. / Drawing No. / Réf. du Plan	Spearhead Bestell-Nr. / Part No. / Référence	Stückzahl / Quantity / Quantité	Technische Angaben / Technical data / Données techniques	Benennung	Description	Désignation
1	156177	56.101.13		1	K90/4T-2400-1 3/8"(6)CC;	Reibkupplung;	Friction clutch;	Limiteur à friction;
					M=750Nm	drehsinnunabhängig	independent of direction of rotation	indépendant du sens de rotation
-						-		
-						-		
-						-		
2	020471	60.06.11		6	DIN931-M12x85	Sechskantschraube	Hexagon bolt	Boulon hexagonal
3	397093	35.73.102		1	FG2400-TK167	Kupplungsgabel	Clutch yoke	Mâchoire pour limiteur
4	168556	56.73.08		4	91x150x3	Reibscheibe	Friction disc	Disque de friction
5	127906	56.91.13		1	K90/4T 1 3/8"(6)	Nabe	Hub	Moyeu
6	335603	56.93.00		1	189x91x7	Mitnahmescheibe	Drive plate	Disque d'entraînement
7	393173	56.94.01		1	K90/4T	Mitnahmescheibe	Drive plate	Disque d'entraînement
8	393175	56.93.03		1	K90/4T	Mitnahmescheibe	Drive plate	Disque d'entraînement
9	125544	66.12.01		1	187x100x2,5	Tellerfeder	Belleville spring	Ressort Belleville
10	393176	56.93.04		1	189x91x7	Mitnahmescheibe	Drive plate	Disque d'entraînement
11	010490	60.53.03		6	DIN985-M12	Sechskantmutter; selbstsichernd	Self-locking hexagon nut	Ecrou hexagonal, indesserrable
12	381957	60.51.09		4	M8	Sechskantmutter	Hexagon nut	Écrou hexagonal
13	107540	65.12.06		1	CC 1 3/8"	Klemm-Konus	Clamping cone	Cone de contrainte

Ablage-Nr. / File-No. / Réf.de classement: EL_SPEAR_156177