WALTERSCHEID

Kupplung / Clutch / Limiteur: KB61/20-2400-1 3/8(6)STI; M=2130Nm

Bestell-Nr. / Part No. / Référence: **327808**

Zeichnungs-Nr. / Drawing No. / Réf. du plan: 57.123.18

Datum / Date / Date: 01.03.96

für Kunde / for customer / pour client: Claas Woippy

Kundenzeichnungs-Nr. / Customer drawing No. / Réf. du plan client:

Maschinenart / Machine / Machine:

Type / Type / Type:

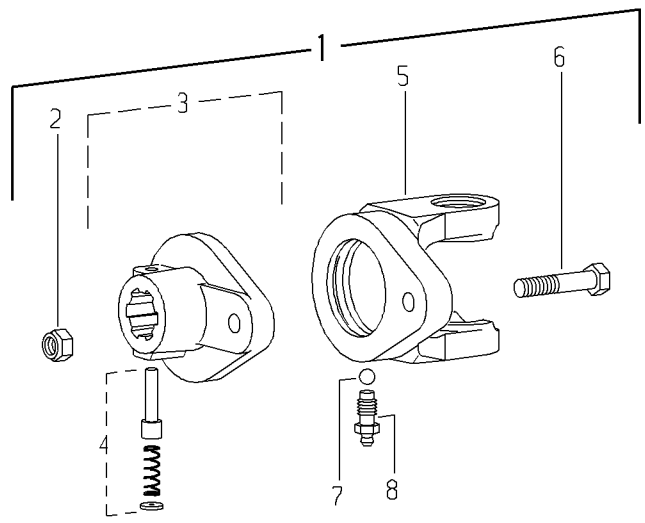

Pos.-Nr. Item Repère	Bestell-Nr. Part No. Référence	Zeichnungs-Nr. Drawing No. Réf. du Plan	Stückzahl Quantity Quantité	Technische Angaben Technical data Données techniques	Benennung	Description	Désignation
1	327808	57.123.18	1	KB61/20-2400-1 3/8"(6)STI M=2130Nm	Scherbolzenkupplung; drehsinnunabhängig	Shear bolt clutch; independent of direction of rotation	Limiteur à boulon de rupture; indépendant du sens de rotation
2	020575	60.51.01	1	DIN985-M8	Sechskantmutter, selbstsichernd	Self-locking hexagon nut	Ecrou hexagonal, indesserrable
3	327811	57.27.10	1	KB61/20-1 3/8"(6)STI	Nabe komplett	Quick-disconnect hub complete	Moyeu a verrouillage rapide complet
4	339107	agraset 101	1		Schiebestift kpl.	Quick-disconnect pin cpl.	Poussoir de verrouillage rapide cpl.
5	327809	+35.68.04	1	KG-KB61/20-2400	Kupplungsgabel	Clutch yoke	Machoire pour limiteur
6	020443	60.04.12	1	DIN931-M8x60-8.8	Sechskantschraube	Hexagon bolt	Boulon hexagonal
7	099601	64.01.12	24	DIN5401-5/16"-III	Kugel	Ball	Bille
8	304123	60.05.100	1	AM10	Kegel-Schmiernippel, Sonderausführung	Lubrication fitting, special design	Graisseur, construction speciale

Ablage-Nr. / File-No. / Réf.de classement: EL_CLA_W_327808

CAD-Ersatzteilliste-A3EL