WALTERSCHEID

Kupplung / Clutch / Limiteur: KB61/20-2400-1 3/8" (6)STI; M=2920Nm

Bestell-Nr. / Part No. / Référence: **335823**

Zeichnungs-Nr. / Drawing No. / Réf. du plan: 57.133.18

Datum / Date / Date: 25.03.94

für Kunde / for customer / pour client: Claas Saulgau

Kundenzeichnungs-Nr. / Customer drawing No. / Réf. du plan client:

Maschinenart / Machine / Machine:

Type / Type / Type:

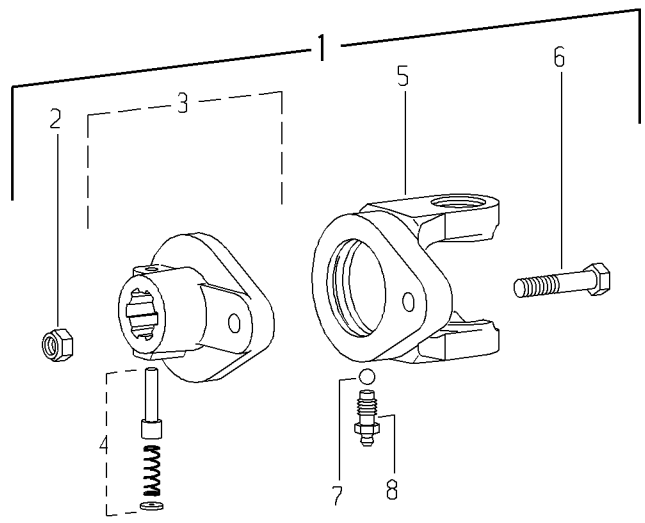

Pos.-Nr. / Item / Repère	Bestell-Nr. / Part No. / Référence	Zeichnungs-Nr. / Drawing No. / Réf. du Plan	Stückzahl / Quantity / Quantité	Technische Angaben / Technical data / Données techniques	Benennung	Description	Désignation	
1	335823	57.133.18	1	KB61/20-2400-1 3/8" (6)STI M=2920Nm	Scherbolzenkupplung; drehsinnunabhängig	Shear bolt clutch; independent of direction of rotation	Limiteur a boulon de rupture; independant du sens de rotation	
2	020576	60.52.01	1	DIN985-M10	Sechskantmutter, selbstsichernd	Self-locking hexagon nut	Ecrou hexagonal, indesserrable	
3	335824	57.27.16	1	KB61/20-1 3/8" (6)STI	Nabe komplett	Quick-disconnect hub complete	Moyeu a verrouillage rapide complet	
4	339107	agraset 101	1		Schiebestift kpl.	Quick-disconnect pin cpl.	Poussoir de verrouillage rapide cpl.	
5	331998	+35.68.05	1	KG-KB61/20-2400	Kupplungsgabel	Clutch yoke	Machoire pour limiteur	
6	020454	60.05.10	1	DIN931-M10x60-8.8	Sechskantschraube	Hexagon bolt	Boulon hexagonal	
7	099601	64.01.12	24	DIN5401-5/16"-III	Kugel	Ball	Bille	
8	304123	60.05.100	1	AM10	Kegel-Schmiernippel, Sonderausführung	Lubrication fitting, special design	Graisseur, construction speciale	

Ablage-Nr. / File-No. / Réf.de classement: EL_CLA_S_335823