WALTERSCHEID

Gelenkwelle
PTO drive shaft
Transmission: K64/22R-2400-1 3/8"(6)CC; M=1800Nm

Bestell-Nr. / Part No. / Référence: 690089

Zeichnungs-Nr. / Drawing No. / Réf. du plan: 59.110.43

Datum / Date / Date: 21-07-21

Seite / Page / Page: 1 von / of / de: 1

für Kunde / for customer / pour client: Kuhn

Kundenzeichnungs-Nr. / Customer drawing No. / Réf. du plan client: -

Maschinenart / Machine / Machine: -

Type / Type / Type: -

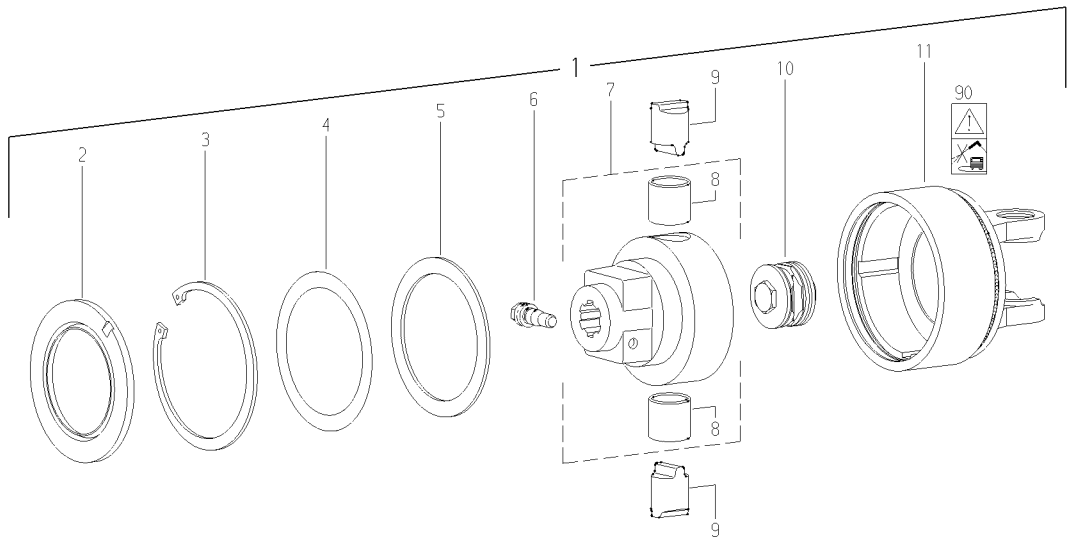

Pos.-Nr. / Item / Repère	Walterscheid Bestell-Nr. / Part No. / Référence	Walterscheid Zeichnungs-Nr. / Drawing No. / Réf. du Plan	Kuhn Bestell-Nr. / Part No. / Référence	Stückzahl / Quantity / Quantité	Technische Angaben / Technical data / Données techniques	Benennung	Description	Désignation
1	690089	59.110.43		1	K64/22R-2400-1 3/8"(6)CC;	Nockenschaltkupplung;	Cam-type cut out clutch;	Limiteur débrayable à cames;
					M=1800Nm	Rechtsdrehsinn	right-hand rotation	rotation à droite
-						-		
-						-		
-						-		
2	161459	68.18.01		1	152,5x99x8	Dichtring	Sealing ring	Joint
3	364499	62.46.00		1	DIN472-150x4	Sicherungsring	Retaining ring	Jonc
4	116143	agraset 152				Paßscheiben-Satz	Shim kit	Jeu de rondelles de calage
5	159527	16.20.81		1	S120x150x3,7	Stützscheibe	Supporting ring	Rondelle pour bague de frein
6	107540	65.12.06		1	CC 1 3/8"	Klemm-Konus	Clamping cone	Cône de contrainte
7	129672	59.26.00		1	K64/22-1 3/8"(6)CC	Nabe komplett	Hub complete	Moyeu complet
8	128519	16.50.618		2	35x39x35	Buchse	Bush	Douille
9	127120	59.23.01		2	K64/22-24-ø35	Sperrnocken	Locking cam	Came de blocage
10	129940	59.27.04		1	K64/22-MD180	Federpaket, montiert	Spring pack assembly	Bloc-ressort complet
11	133795	35.90.15 +		1	K64/22-24R-2400	Kupplungsgehäuse; Rechtsdrehsinn	Clutch housing; right-hand rotation	Boîtier; rotation à droite
-						-		
90	117291	16.61.181		1		Verbotsaufkleber - Hochdruckreiniger	Prohibitive decal -	Autocollant d´interdiction
-							high-pressure cleaner	nettoyeur à haute pression
-						-		
-						-		
-						-		
	304291	agraset 116		1	100 g	Spezialfett	Special grease	Lubrifiant spécial

Ablage-Nr. / File-No. / Réf.de classement: EL_KUHN__690089

CAD-Ersatzteilliste-A3EL