WALTERSCHEID

Gelenkwelle PTO drive shaft Transmission	W2300-SD15-560	Bestell-Nr. Part No. Référence	800010	Zeichnungs-Nr. Drawing No. Réf. du plan	800010	Datum Date Date	21-10-21	Seite Page Page	1 von 1
	-								

für Kunde for customer pour client	Berfralk	Kundenzeichnungs-Nr. Customer drawing No. Réf. du plan client	-	Maschinenart Machine Machine	-	Type Type Type	-
	-		-		-		-

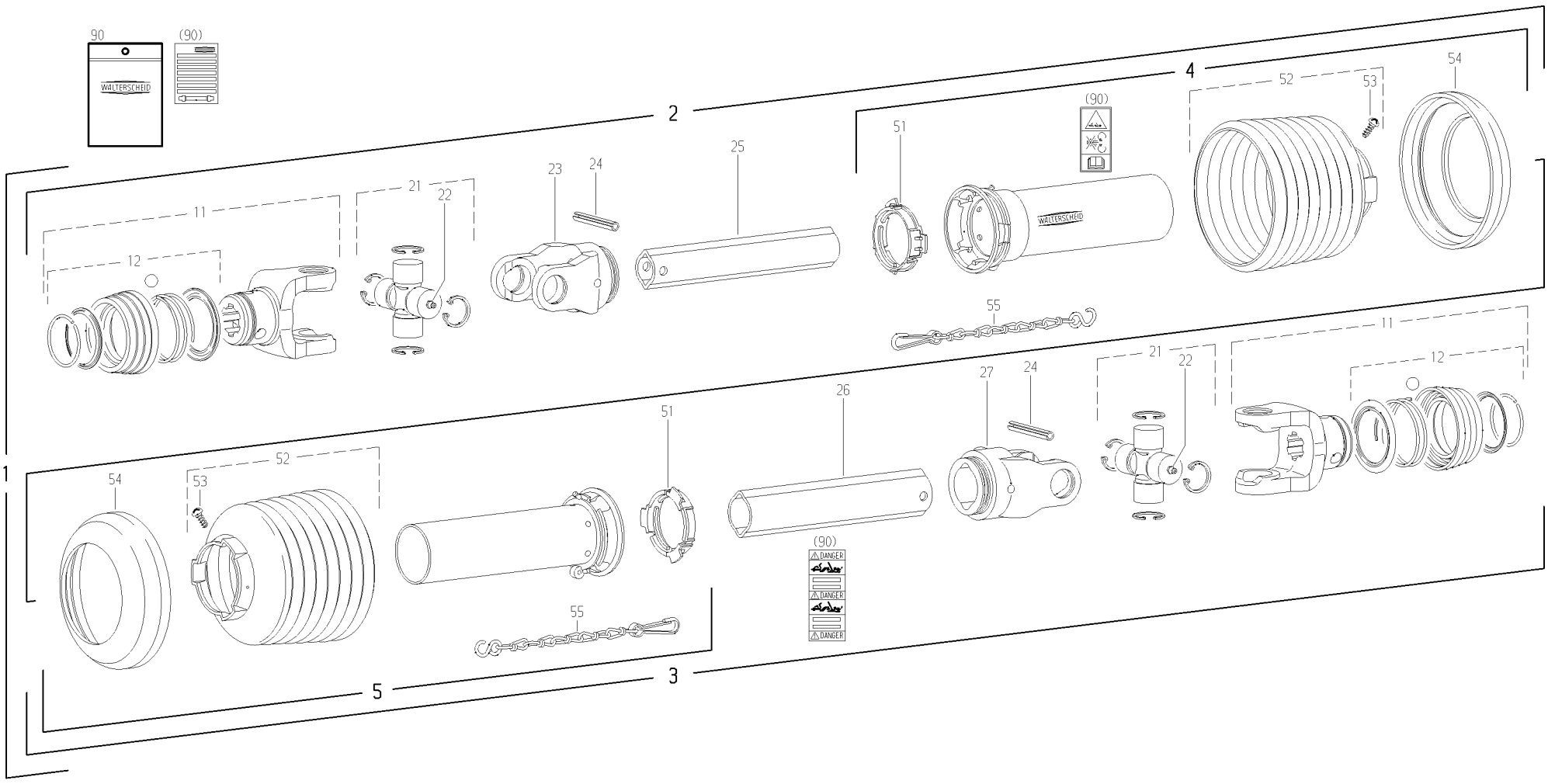

Pos.-Nr. Item Repère	Walterscheid Bestell-Nr. Part No. Référence	Walterscheid Zeichnungs-Nr. Drawing No. Réf. du Plan	Berfralk Bestell-Nr. Part No. Référence	Stückzahl Quantity Quantité	Technische Angaben Technical data Données techniques	Benennung	Description	Désignation
1	8020010	800010		1	W2300-SD15-560	Gelenkwelle mit Schutz	PTO drive shaft with guard	Transmission avec protecteur
2				1	WH2300-SD15-485	Innere Gelenkwellenhälfte mit	Inner PTO drive shaft half with	Demi-transmission intérieure avec
-						äußerer Schutzhälfte	outer guard half	demi-protecteur extérieur
3				1	WH2300-SD15-475	Äußere Gelenkwellenhälfte mit	Outer PTO drive shaft half with	Demi-transmission extérieure avec
-						innerer Schutzhälfte	inner guard half	demi-protecteur intérieur
4	368642			1	SDH15-A1000-851506-K	Äußere Schutzhälfte	Outer guard half	Demi-protecteur extérieur
-						SC-Rohr 630 mm kürzen	Shorten SC tube by 630 mm	Raccourcir tube SC de 630 mm
-						SC-Trichter 1 Rippe(n) kürzen	Shorten SC cone by 1 rib(s)	Raccourcir cone SC de 1 onde(s)
5	368634			1	SDH15-J1000-851506-K	Innere Schutzhälfte	Inner guard half	Demi-protecteur intérieur
-						SC-Rohr 4630 mm kürzen	Shorten SC tube by 630 mm	Raccourcir tube SC de 630 mm
-						SC-Trichter 1 Rippe(n) kürzen	Shorten SC cone by 1 rib(s)	Raccourcir cone SC de 1 onde(s)
-						-		
-						-		
-						-		
11	133834	21.83.30		2	ASGE2300-1 3/8"(6)	ASGE-Gabel komplett	ASGE-yoke complete	Mâchoire ASGE complète
12	135048	agraset 172		2		ASE-Verschluß komplett; Größe B	ASE-lock complete; size B	Verrouillage ASE complet; type B
-						-		
-						-		
-						-		
21	116403	21.00.141		2		Kreuzgarnitur komplett	Cross and bearing kit complete	Bloc croisillon complet
22	153207	63.11.04		2		Schlag-Schmiernippel	Drive-in type lubrication fitting	Graisseur à frapper
23	041315	21.11.00		1	RG2300-Ov	Rillengabel	Inboard yoke	Mâchoire à gorge
24	020614	61.05.04		2	ISO8752-10x65	Spannstift	Spring-type straight pin	Goupille élastique
25	135936	75.11.91		1	OvGA-1000	Profilrohr	Profile tube	Tube profilé
-						Rohr 565 mm kürzen	Shorten tube by 565 mm	Raccourcir tube de 565 mm
26	136155	75.16.00		1	1G-1000	Profilrohr; beschichtet	Profile tube; coated	Tube profilé; rilsanisé
-						Rohr 575 mm kürzen	Shorten tube by 575 mm	Raccourcir tube de 575 mm
27	041318	21.12.00		1	RG2300-1	Rillengabel	Inboard yoke	Mâchoire à gorge
-						-		
51	087279	82.83.06		2		Gleitring	Bearing ring	Bague de glissement
52	365346	85.15.06		2	n=RP6	Schutztrichter; n= Rippenanzahl	Guard cone; n= Number of ribs	Cône protecteur; n= Nombre d'ondes
-						SC-Trichter 1 Rippe(n) kürzen	Shorten SC cone by 1 rib(s)	Raccourcir cone SC de 1 onde(s)
53	365305			2	3,5x9,5	Schraube	Screw	Vis
54	359471	82.85.00		2		Stützring	Reinforcing collar	Bague de renfort
55	044321	82.36.03		2		Haltekette	Safety chain	Chaînette
-						-		
-						-		
-						-		
90	118745	agraset 207		1		Bedienungsanleitung mit	Instruction manual with	Notice d'emploi avec
-						Aufkleber-Set;	set of decals;	jeu d'étiquettes; étiquette
-						GEFAHRENHINWEIS- und DANGER-Aufkleber	WARNING decal and DANGER decal	d'avertissement et étiquette DANGER

Ablage-Nr.
File-No.
Réf.de classement
EL_BERFR_800010

CAD-Ersatzteilliste-A3EL